UNITED SEATS
Off Road Seating Manufacturer

CATALOGO
UNITEDSEATS 2024

CERTIFIED
UNITEDSEATS
Off road seating manufacturer
PARTNER
COMPETENCE

sumsertech

UNITED SEATS
Off Road Seating Manufacturer

VOYAGER C70

CARACTERISTICAS ESTANDAR

- Suspensión neumática automática
- Válvula de descarga rápida
- Ajuste de peso 50-150 kg
- Recorrido de suspensión 100 mm
- Amortiguador regulable
- Recorrido de guías 200 mm
- Tapizado en mixto
- Respaldo alto y ajustable
- Ajuste lumbar neumático 3 posiciones
- Ancho del asiento de 490 mm
- Ajuste en profundidad del cojín del asiento
- Reposacabezas integrado
- Cinturón de seguridad 3 Puntos ajustable en altura

OPCIONES

- Tapizado tela
- Apoyabrazos ajustables
- Soporte lumbar de aire

US.266000 MIXTO TELA

sumsertech

L'Albornar - Apartado de Correos 20
E - 43710 Santa Oliva (Tarragona)
España

Tel. +34 977 166000
Fax +34 977 166007
e-mail: idiada@idiada.com

INFORME / REPORT N° PC23060754

REGLAMENTO UN N° 14R09/02 RELATIVA A LA HOMOLOGACIÓN DE VEHÍCULOS EN LO QUE CONCIERNE A LOS ANCLAJES DE CINTURONES DE SEGURIDAD

UN REGULATION No. 14R09/02 CONCERNING THE APPROVAL OF VEHICLES WITH REGARD TO SAFETY-BELT ANCHORAGES

Solicitante / *Applicant*	:	EBLO SEATING B.V. Schrijnwerkersstraat 10 3334 KH – ZWIJNDRECHT NETHERLANDS
Fabricante del asiento / *Seat manufacturer*	:	EBLO SEATING B.V. Schrijnwerkersstraat 10 3334 KH – ZWIJNDRECHT NETHERLANDS
Marca del asiento / *Mark of seat*	:	UNITEDSEATS
Modelo del asiento / *Seat model*	:	ref. US.266000.
Categoría / *Category*	:	$M_3 – N_3$
Lugar y fecha de emisión del informe / *Place and date of issue*	:	L'Albornar, Santa Oliva (Tarragona), 29.06.2023

CONCLUSIONES: El componente arriba referenciado ha sido ensayado según las prescripciones uniformes relativas a la homologación de los vehículos a motor en relación a los anclajes de los cinturones, contempladas en el punto 6 del Reglamento UN N° 14R09/02 obteniéndose los resultados indicados en el anexo a este informe.

CONCLUSIONS: The component referred above has been tested following the uniform prescriptions relative to the type-approval of motor vehicles with regard to the safety belt anchorages as laid down by pt.6 of UN Regulation No. 14R09/02 obtaining the results shown in the annex to this report.

Realizado / *Performed by*

José Mª Martínez Urdániz
INGENIERO DE ENSAYOS
TEST ENGINEER

V. B°. / *Revised by:*

Ramon Santafè Guiu
JEFE DE DEPARTAMENTO
DEPARTMENT MANAGER

THE TESTS HAVE BEEN CARRIED OUT BY IDIADA AUTOMOTIVE TECHNOLOGY, S.A. (TS) LABORATORY ACCREDITED BY ENAC WITH NUMBER OF ACCREDITATION 35/LE2594
LOS ENSAYOS HAN SIDO REALIZADOS POR IDIADA AUTOMOTIVE TECHNOLOGY, S.A. (TS) ACREDITADO POR ENAC CON NÚMERO DE ACREDITACIÓN 35/LE2594

Validate this report with the security code «N6RV214I» at: https://extranet.idiada.com/hom-cve
Verifique el informe con código de seguridad «N6RV214I» en: https://extranet.idiada.com/hom-cve

PC23060754

IDIADA

• LOS RESULTADOS PRESENTADOS SE REFIEREN UNICAMENTE A LA MUESTRA ENSAYADA.
THE PRESENTED RESULTS REFER ONLY TO THE TESTED SAMPLE
• QUEDA TERMINANTEMENTE PROHIBIDA LA REPRODUCCION PARCIAL DE ESTE INFORME SIN PERMISO EXPRESO DE IDIADA.
THE PARTIAL REPRODUCTION OF THIS REPORT WITHOUT THE PERMISSION OF IDIADA IS COMPLETELY FORBIDDEN

UNITED SEATS
Off Road Seating Manufacturer

LGV 120 / C8 PRO

CARACTERISTICAS ESTANDAR

- Suspensión neumática 24 V
- Ajuste de peso 50-150 kg
- Recorrido de suspensión 100 mm
- Recorrido de guías 200 mm
- Tapizado en tela
- Respaldo alto y ajustable
- Ajuste lumbar mecánico
- Ancho del asiento de 490 mm
- Ajuste de inclinación y profundidad del cojín del asiento
- Apoyabrazos ajustables
- Reposacabezas

OPCIONES

- Tapizado mixto pvc / tela
- Compresor 12 o 48 V
- Cinturón de seguridad
- Soporte lumbar de aire
- Sensor de presencia
- Calefacción de 12, 24 o 48 V
- Bolsa porta documentos
- Giro 360º

US.204824 TELA

US.204826 PVC TELA

sumsertech

UNITED SEATS
Off Road Seating Manufacturer

MGV 120 / C8 PRO

CARACTERISTICAS ESTANDAR

- Suspensión mecánica
- Ajuste de peso 50-150 kg
- Recorrido de suspensión 100 mm
- Recorrido de guías 200 mm
- Tapizado en tela
- Ajuste lumbar mecánico
- Respaldo alto y ajustable
- Ancho del asiento de 490 mm
- Ajuste de inclinación y profundidad del cojín del asiento
- Apoyabrazos ajustables
- Reposacabezas

OPCIONES

- Tapizado en Simil Piel / Tela
- Cinturón de seguridad
- Soporte lumbar de aire
- Sensor de presencia
- Calentadores con elementos de 12, 24 o 48 V
- Bolsa porta documentos
- Giro 360º

US.203905 TELA

US.203904 PVC TELA

sumsertech

UNITED SEATS
Off Road Seating Manufacturer

HIGHLANDER PRO front

CARACTERISTICAS ESTANDAR

- Suspensión neumática 24 V (mando frontal)
- Ajuste de peso 50 – 135 kg
- Recorrido de suspensión 120 mm
- Ajuste de altura 80 mm
- Recorrido de guías 210 mm
- Suspensión horizontal
- Amortiguador regulable
- Tapizado en tela
- Respaldo alto y ajustable
- Soporte lumbar mecánico
- Calefacción 24 V
- Ancho asiento Deluxe de 520 mm
- Ajuste de inclinación y profundidad del cojín del asiento
- Apoyabrazos ajustables
- Reposacabezas
- Caja porta documentos

OPCIONES

- Compresor 12 o 48 V
- Cinturón de seguridad
- Sensor de presencia

El asiento cumple con E5 y E11 - ISO 6683 e IWG 78/764

US.200012 TELA 24 V

sumsertech

UNITED SEATS
Off Road Seating Manufacturer

HIGHLANDER PRO

CARACTERISTICAS ESTANDAR

- Suspensión neumática 24 V
- Ajuste de peso 50 – 135 kg
- Recorrido de suspensión 120 mm
- Ajuste de altura 80 mm
- Recorrido de guías 210 mm
- Suspensión horizontal
- Amortiguador regulable
- Tapizado en tela
- Respaldo alto y ajustable
- Soporte lumbar mecánico
- Ancho asiento Deluxe de 520 mm
- Ajuste de inclinación y profundidad del cojín del asiento
- Apoyabrazos ajustables
- Reposacabezas
- Caja porta documentos

OPCIONES

- Compresor 12 o 48 V
- Cinturón de seguridad
- Sensor de presencia

El asiento cumple con E5 y E11 - ISO 6683 e IWG 78/764

US.200010 TELA 24 V

sumsertech

UNITED SEATS
Off Road Seating Manufacturer

HIGHLANDER STD

CARACTERISTICAS ESTANDAR

- Suspensión neumática 24 V
- Ajuste de peso 50 – 135 kg
- Recorrido de suspensión 100 mm
- Ajuste de altura 80 mm
- Recorrido de guías 210 mm
- Suspensión horizontal
- Amortiguador regulable
- Tapizado en tela
- Respaldo alto y ajustable
- Soporte lumbar mecánico
- Ancho asiento Deluxe de 520 mm
- Apoyabrazos ajustables
- Reposacabezas
- Caja porta documentos

OPCIONES

- Compresor 12 o 48 V
- Cinturón de seguridad
- Sensor de presencia

El asiento cumple con E5 y E11 - ISO 6683 e IWG 78/764

US.200011-24 TELA 24 V

US.100011 PVC 24 V

sumsertech

UNITED SEATS
Off Road Seating Manufacturer

LGV 120 / C7 PRO AG

CARACTERISTICAS ESTANDAR

- Suspensión neumática 24 V
- Ajuste de peso 50-150 kg
- Recorrido de suspensión 100 mm
- Recorrido de guías 200 mm
- Tapizado en tela
- Respaldo alto y ajustable
- Ajuste lumbar de aire
- Ancho del asiento de 490 mm
- Ajuste de inclinación y profundidad del cojín del asiento
- Apoyabrazos ajustables
- Reposacabezas
- Sensor de presencia
- Cinturón de seguridad de alta visibilidad

OPCIONES

- Tapizado pvc de alta resistencia
- Compresor 12 o 48 V
- Calefacción de 12, 24 o 48 V
- Bolsa porta documentos
- Giro 360º

US.204801 TELA

sumsertech

UNITED SEATS
Off Road Seating Manufacturer

CS85 / C7 PRO

CARACTERISTICAS ESTANDAR

- Suspensión mecánica
- Ajuste de peso de 50-125 kg
- Recorrido de suspensión 90 mm
- Ajuste de altura de 60 mm en 3 etapas
- Recorrido de guías 200 mm
- Tapizado en tela
- Respaldo alto y ajustable
- Soporte lumbar de aire
- Ancho del asiento de 490 mm
- Ajuste de inclinación y profundidad del cojín del asiento
- Apoyabrazos ajustables
- Reposacabezas
- Sensor de presencia

OPCIONES

- Cinturón de seguridad
- Tapizado en pvc
- Calefacción de 12, 24 o 48 V

US.203621 TELA

sumsertech

UNITED SEATS
Off Road Seating Manufacturer

CS85 / C4 AH

CARACTERISTICAS ESTANDAR

- Suspensión mecánica
- Ajuste de peso de 50-125 kg
- Recorrido de suspensión 90 mm
- Ajuste de altura de 60 mm en 3 etapas
- Recorrido de guías 150 mm
- Tapizado en tela
- Respaldo alto y ajustable
- Ancho del asiento de 480 mm
- Soporte lumbar mecánico
- Reposacabezas
- Reposabrazos regulables

OPCIONES

- Tapizado en pvc
- Cinturón de seguridad
- Interruptor de contacto
- Calefacción de 12, 24 o 48 V
- Giro 360º

US.203441 TELA

sumsertech

UNITED SEATS
Off Road Seating Manufacturer

LGV120 / C2 PRO

CARACTERISTICAS ESTANDAR

- Suspensión neumática 24 V
- Ajuste de peso 50-150 kg
- Recorrido de suspensión 100 mm
- Recorrido de guías 200 mm
- Tapizado en tela
- Respaldo alto y ajustable
- Ajuste lumbar de aire
- Calefacción de 12, 24 o 48 V
- Ancho del asiento de 490 mm
- Ajuste de inclinación y profundidad del cojín del asiento
- Apoyabrazos ajustables
- Reposacabezas
- Sensor de presencia
- Cinturón de seguridad de alta visibilidad

OPCIONES

- Tapizado pvc
- Compresor 12 o 48 V
- Bolsa porta documentos
- Giro 360º

US.204700 TELA

sumsertech

UNITED SEATS
Off Road Seating Manufacturer

CS85 / C2 PRO

CARACTERISTICAS ESTANDAR

- Suspensión mecánica
- Ajuste de peso de 50-125 kg
- Recorrido de suspensión 90 mm
- Ajuste de altura de 60 mm en 3 etapas
- Recorrido de guías 200 mm
- Tapizado en tela
- Respaldo alto y ajustable
- Ancho del asiento de 490 mm
- Ajuste de inclinación y profundidad del cojín del asiento
- Apoyabrazos ajustables
- Reposacabezas

OPCIONES

- Cinturón de seguridad
- Tapizado en pvc
- Soporte de joystick
- Sensor de presencia
- Bolsa porta documentos
- Calefacción de 12, 24 o 48 V
- Giro 360º

US.203600A TELA

sumsertech

UNITED SEATS
Off Road Seating Manufacturer

RANCHER PRO

CARACTERISTICAS ESTANDAR

- Suspensión neumática 12 V
- Ajuste de peso 50 – 135 kg
- Recorrido de suspensión 120 mm
- Recorrido de guías 210 mm
- Ajuste de altura 80 mm
- Suspensión Horizontal
- Giro 20°/20° giratoria
- Tela gris oscuro
- Respaldo ajustable
- Ajuste lumbar mecánico
- Ancho del asiento 520 mm
- Ajuste de inclinación y profundidad del cojín del asiento
- Reposabrazos ajustables
- Extensión de respaldo
- Caja de documentos

OPCIONES

- Tapizado en pvc
- Cinturón de seguridad
- Sensor de presencia

El asiento cumple con E5 y E11 - ISO 6683 e IWG 78/764

US.200021 TELA

sumsertech

UNITED SEATS
Off Road Seating Manufacturer

RANCHER STD

CARACTERISTICAS ESTANDAR

- Suspensión neumática 12 V
- Ajuste de peso 50 – 135 kg
- Recorrido de suspensión 100 mm
- Recorrido de guías 210 mm
- Ajuste de altura 80 mm
- Suspensión Horizontal
- Giro 20°/20° giratoria
- Tela gris oscuro
- Respaldo ajustable
- Ajuste lumbar mecánico
- Ancho del asiento 520 mm
- Reposabrazos ajustables
- Extensión de respaldo
- Caja de documentos

OPCIONES

- Tapizado en pvc
- Cinturón de seguridad
- Sensor de presencia

El asiento cumple con E5 y E11 - ISO 6683 e IWG 78/764

US.200020 TELA

US.100020 PVC

sumsertech

UNITED SEATS
Off Road Seating Manufacturer

RANCHER ECO PLUS

CARACTERISTICAS ESTANDAR

- Suspensión neumática 12 V
- Recorrido de suspensión de 100 mm
- Ajuste de altura 80 mm
- Ajuste de peso 50 - 135 kg
- Suspensión horizontal
- Ajuste del respaldo
- Soporte lumbar mecánico
- Tela gris oscuro
- Amortiguador estándar
- Recorrido de guías 210 mm
- Reposabrazos comfort
- Prolongación de respaldo
- Cojín de asiento de lujo de 520 mm de ancho

OPCIONES

- Cinturón de seguridad
- Tapizado en pvc
- Sensor de presencia
- Giro 360º

El asiento cumple con E5 y E11 - ISO 6683 e IWG 78/764

US.900009 TELA

sumsertech

UNITED SEATS
Off Road Seating Manufacturer

RANCHER ECO AIR

CARACTERISTICAS ESTANDAR

- Suspensión neumática 12 V
- Recorrido de suspensión de 100 mm
- Ajuste de altura 80 mm
- Ajuste de peso 50 - 135 kg
- Suspensión horizontal
- Ajuste del respaldo
- Soporte lumbar mecánico
- Tela gris oscuro
- Amortiguador estándar
- Recorrido de guías 210 mm
- Reposabrazos básicos
- Cojín de asiento de lujo de 520 mm de ancho

OPCIONES

- Cinturón de seguridad
- Tapizado en pvc
- Extensión de respaldo
- Reposabrazos Confort
- Sensor de presencia
- Giro 360º

El asiento cumple con E5 y E11 - ISO 6683 e IWG 78/764

US.200018 TELA

US.100018 PVC

sumsertech

UNITED SEATS
Off Road Seating Manufacturer

CS85 / C1 AR

CARACTERISTICAS ESTANDAR

- Suspensión mecánica
- Ajuste de peso de 50-130 kg
- Recorrido de suspensión 90 mm
- Ajuste de altura de 60 mm en 3 etapas
- Recorrido guías 150 mm
- Ancho del asiento de 510 mm
- Ajuste lumbar mecánico
- Tapizado en tela
- Respaldo ajustable
- Apoyabrazos ajustables
- Extensión de respaldo

OPCIONES

- Tapizado en pvc
- Cinturón de seguridad
- Sensor de presencia
- Calefacción de 12, 24 o 48 V
- Giro 360º

US.203550 TELA

US.103140 PVC

sumsertech

UNITED SEATS
Off Road Seating Manufacturer

LGV84 / C1 H SM 43 cm

CARACTERISTICAS ESTANDAR

- Suspensión neumática estrecha de 12 V
- Ajuste de peso semiautomático de 50 a 130 kg
- Suspensión horizontal
- Recorrido suspensión de 100 mm
- Ajuste de altura de 80-140 mm
- Recorrido guías 150 mm
- Tapizado en tela
- Ancho del asiento de 430 mm
- Sensor de presencia
- Respaldo ajustable
- Reposacabezas

OPCIONES

- Compresor 24 o 48 V
- Tapizado en pvc
- Cinturón de seguridad
- Calefacción de 12, 24 o 48 V
- Giro 360º

US.900003 TELA

US.103690 PVC

sumsertech

UNITED SEATS
Off Road Seating Manufacturer

LGV84 / C5 AR

CARACTERISTICAS ESTANDAR

- Suspensión neumática estrecha de 12 V
- Ajuste de peso semiautomático de 50 a 130 kg
- Suspensión horizontal
- Recorrido suspension de 100 mm
- Ajuste de altura de 80-140 mm
- Recorrido guías 150 mm
- Tapizado en tela
- Ancho del asiento de 460mm
- Respaldo ajustable
- Apoyabrazos regulables
- Extensión de respaldo

OPCIONES

- Tapizado en pvc
- Compresor 24 o 48 V
- Cinturón de seguridad
- Sensor de presencia
- Calefacción de 12, 24 o 48 V
- Giro 360º

US.900004 TELA

sumsertech

UNITED SEATS
Off Road Seating Manufacturer

LGV84 TOP 35

CARACTERISTICAS ESTANDAR

- Suspensión neumática estrecha de 12 V
- Ajuste de peso semiautomático
- Ajuste de peso de 50-130 kg
- Recorrido suspensión de 100 mm
- Suspensión horizontal
- Ajuste de altura de 80-140 mm
- Recorrido guías 180 mm
- Tapizado en pvc
- Ancho del asiento de 460 mm
- Respaldo ajustable
- Cinturón de seguridad
- Sensor de presencia

OPCIONES

- Tapizado en tela
- Compresor 24 o 48 V
- Apoyabrazos
- Apoyacabezas
- Calefacción de 12, 24 o 48 V
- Giro 360º

US.900007 PVC

sumsertech

UNITED SEATS
Off Road Seating Manufacturer

MGV84 / C5 AR

CARACTERISTICAS ESTANDAR

- Suspensión mecánica estrecha
- Ajuste de peso 50-125 kg
- Ajuste de altura 60 mm
- Recorrido de suspensión 100 mm
- Recorrido guías 150 mm
- Tapicería en tela
- Ancho del asiento 460 mm
- Respaldo ajustable
- Apoyabrazos
- Extensión del respaldo

OPCIONES

- Cinturón de seguridad
- Sensor de presencia
- Calefacción 12, 24 o 48 V
- Giro 360º

US.360110C5T TELA

US.360110C5PVC PVC

sumsertech

UNITED SEATS
Off Road Seating Manufacturer

MGV84 / 1050 SM

CARACTERISTICAS ESTANDAR

- Suspensión mecánica estrecha
- Ajuste de peso 50-120 kg
- Ajuste de altura 60 mm
- Recorrido de suspensión 100 mm
- Recorrido del raíl de deslizamiento 150 mm
- Tapizado en PCV de alta resistencia
- Ancho del asiento 39 cm

OPCIONES

- Tapizado en tela
- Cinturón de seguridad
- Sensor de presencia
- Extensión de respaldo

US.202505 TELA

US.102505 PVC

sumsertech

UNITED SEATS
Off Road Seating Manufacturer

MGV84 / Mi 400

CARACTERISTICAS ESTANDAR

- Suspensión mecánica estrecha
- Ajuste de peso de 50-120 kg
- Recorrido de suspensión 100 mm
- Ajuste de altura de 60 mm
- Recorrido de guías 150 mm
- Ancho del asiento 400 mm
- PVC negro con drenaje
- Sensor de presencia

OPCIONES

- Apoyabrazos
- Cinturón de seguridad
- Cubeta ancha Mi600 (500mm de ancho)
- Giro 360º

US.103200 MGV84 / Mi 400 PVC

sumsertech

UNITED SEATS
Off Road Seating Manufacturer

LGV84 / Mi 400

CARACTERISTICAS ESTANDAR

- Suspensión neumática estrecha 12 V
- Ajuste de peso de 50-120 kg
- Recorrido de suspensión 100 mm
- Ajuste de altura de 60 mm
- Recorrido de guías 150 mm
- Ancho del asiento 400 mm
- PVC negro con drenaje
- Sensor de presencia

OPCIONES

- Compresor de 24 o 48 V
- Cinturón de seguridad
- Apoyabrazos
- Cubeta ancha Mi600 (500mm de ancho)
- Giro 360º

US.103650 LGV84 / Mi 400 PVC

sumsertech

UNITED SEATS
Off Road Seating Manufacturer

T600 AG HD

CARACTERISTICAS ESTANDAR

- Suspensión mecánica de pedestal trasero
- Ajuste de peso 50-120 kg
- Recorrido de suspensión 80mm
- Ajuste de altura 60 mm
- Recorrido de guías 160 mm
- PVC heavy duty
- Ancho del asiento 460 mm
- Apoyabrazos
- Cinturón de seguridad
- Base multi taladro

OPCIONES

- Tapizado en tela
- Sensor de presencia

US.101580 PVC

sumsertech

UNITED SEATS
Off Road Seating Manufacturer

ML 5010 VARIO

Versión estrecha de 390 mm

CARACTERISTICAS ESTANDAR

- Suspensión mecánica del pedestal trasero
- Ajuste de peso 50-130 kg
- Recorrido de suspensión 90 mm
- Recorrido de guías 170 mm
- Base inclinable 90º-11º-20º Multi taladro
- PVC negro
- Ancho del asiento 480 mm
- Versión estrecha de 390 mm

OPCIONES

- Cinturón de seguridad
- Extensión de respaldo
- Apoyabrazos

US.102200 (480 mm)

US.102250 (390 mm)

sumsertech

UNITED SEATS
Off Road Seating Manufacturer

MGV55 G

CARACTERISTICAS ESTANDAR

- Suspensión mecánica
- Ajuste de peso 50-140 kg
- Recorrido de suspensión 80 mm
- Recorrido de guías 180 mm
- Distancia entre guías 328 mm
- PVC heavy duty
- Ancho del asiento 490 mm
- Altura del asiento 700 mm
- Respaldo plegable y ajustable
- Cinturón de seguridad
- Sensor de presencia

OPCIONES

- Tapizado en tela
- Soporte lumbar mecánico
- Apoyabrazos ajustables
- Reposacabezas
- Calefacción 12, 24 o 48 V
- Bolsa portadocumentos
- Placa de montaje universal para consola joystick

US.103340B PVC

sumsertech

UNITED SEATS
Off Road Seating Manufacturer

MGV 35

CARACTERISTICAS ESTANDAR

- Suspensión mecánica
- Ajuste de peso 50-140 kg
- Recorrido de suspensión 80 mm
- Recorrido de guías 180 mm
- Distancia entre guías 328 mm
- PVC heavy duty
- Ancho del asiento 460 mm
- Altura del asiento 640 mm
- Respaldo plegable y ajustable
- Cinturón de seguridad
- Sensor de presencia

OPCIONES

- Tapizado en tela
- Soporte lumbar mecánico
- Apoyabrazos ajustables
- Reposacabezas
- Calefacción 12, 24 o 48 V
- Placa de montaje universal para consola joystick

US.103330 PVC

US.203490 TELA

sumsertech

ACCORDING TO EG REGULATIONS 2006-42-CE

CERTIFICATE OF THE MANUFACTURE

CE

We UNITED SEATS

SCHRIJNWERKERSSTRAAT 10, 3334 KH, ZWIJNDRECHT

THE NETHERLANDS

certify responsibility that the product:

US SEAT MGV35 HD PVC / FABRIC

PARTNO. US.10333 & US.20349

covered by this certificate, is in accordance with the appropriate, fundamental safety- and health requirements of EG Regulations 2006/42/CE – 3.4.3

Above mentioned product also meets the standards:

1) ISO 6683 / Seat belt strength test.
2) SAE-J 386 & ISO 24135-1 – lap belt approval E4
3) ECE-R16 – Type ALR.
4) ISO 7096 – EM1, EM2, EM3, EM5 to EM9, – Vibration standard
5) EN 13490 – IT1&IT2 – Vibration standard.

(if applicable)

In accordance with health and safety requirements stipulated in the EG Regulations the following norms and / or technical specifications have been applied;

ISO 6683:2005; ISO 3776: 2006 – Seat belt pull test & anchor points.

(title and/or number and date of issue of other EG Regulations)

Attention:

We point out that operation is prohibited until it is certain that the machine, in which this product will be installed, does comply with the appropriate regulations.

Zwijndrecht, 28.03.2017

(place and date of issue)

UNITED SEATS, CEO Mr. E. Mallie

www.tuv.com
TÜVRheinland
9205060859

UNITED SEATS
Off Road Seating Manufacturer

MGV 25 / C5

CARACTERISTICAS ESTANDAR

- Suspensión mecánica
- Ajuste de peso 50-130 kg
- Recorrido de suspensión 45 mm
- Recorrido de guías 150 mm
- Tapizado en tela
- Ancho del asiento 460 mm
- Respaldo ajustable
- Cinturón de seguridad de 2 puntos
- Sensor de presencia

OPCIONES

- Tapizado en pvc
- Apoyabrazos ajustables
- Extensión de respaldo
- Calefacción de 12, 24 o 48 V

OE.103500 PVC

OE.203490 TELA

sumsertech

UNITED SEATS
Off Road Seating Manufacturer

MGV 25

CARACTERISTICAS ESTANDAR

- Suspensión mecánica
- Ajuste de peso 50-130 kg
- Recorrido de suspensión 45 mm
- Recorrido de guías 150 mm
- Tapizado en pvc
- Ancho del asiento 510 mm
- Respaldo plegable y ajustable
- Sensor de presencia
- Cinturón de seguridad

OPCIONES

- Tapizado en tela negro
- Extensión de respaldo
- Apoyabrazos

US.103460 PVC

US.203800 TELA

sumsertech

UNITED SEATS
Off Road Seating Manufacturer

US20

CARACTERISTICAS ESTANDAR

- Suspensión mecánica
- Ajuste de peso 60-120 kg
- Recorrido de suspension 40mm
- Recorrido de guias 150 mm
- Revestimiento de PVC
- Ancho del asiento 490 mm
- Respaldo ajustable
- Interruptor de contacto
- Guias ajustables en ancho de 150-328 mm

OPCIONES

- Calentador
- Apoyabrazos
- Cinturón de seguridad
- Caja de documentos
- Anti estático

US.101101 PVC + MICRO

sumsertech

UNITED SEATS
Off Road Seating Manufacturer

GS 12 CB PVC

CARACTERISTICAS ESTANDAR

- Suspensión mecánica
- Ajuste de peso 60-120 kg
- Recorrido de suspensión 40 mm
- Revestimiento de pvc
- Ancho del asiento 490 mm
- Respaldo ajustable
- Recorrido de guías 150 mm

OPCIONES

- Apoyabrazos
- Cinturón de seguridad
- Sensor de presencia (micro)

US.100920 **PVC**

sumsertech

UNITED SEATS
Off Road Seating Manufacturer

TOP35 PVC

CARACTERISTICAS ESTANDAR

- Recorrido de guías 180 mm
- Ancho de guías de 328 mm
- PVC heavy duty
- Ancho del asiento 460 mm
- Altura del asiento 640 mm
- Respaldo plegable y ajustable
- Cinturón de seguridad
- Sensor de presencia

OPCIONES

- Tapizado en tela UnitedSeats
- Ancho del cojín del asiento 490 mm
- Soporte lumbar mecánico
- Reposabrazos ajustables
- Reposacabezas
- Calefacción 12, 24 o 48 V

US.303330 PVC

sumsertech

UNITED SEATS
Off Road Seating Manufacturer

Mi 900

CARACTERISTICAS ESTANDAR

- Cubeta de pvc
- PVC negro con drenaje
- Resistente a agentes atmosféricos
- Respaldo alto
- Ancho del asiento 475 mm
- Múltiples anclajes

OPCIONES

- Sensor de presencia
- Cinturón de seguridad
- Guías de desplazamiento

US.100600 PVC

sumsertech

UNITED SEATS
Off Road Seating Manufacturer

Mi 600

CARACTERISTICAS ESTANDAR

- Cubeta de pvc
- PVC de una pieza con drenaje
- Resistente agentes atmosféricos
- Respaldo alto
- Ancho del asiento 480 mm

OPCIONES

- Sensor de presencia
- Cinturón de seguridad
- Guías de desplazamiento

US.100550 PVC

sumsertech

UNITED SEATS
Off Road Seating Manufacturer

Mi 400

CARACTERISTICAS ESTANDAR

- Cubeta de asiento metálica
- Ancho del asiento 400 mm
- Resistente a agentes atmosféricos
- PVC negro con drenaje
- Sensor de presencia

OPCIONES

- Apoyabrazos
- Cinturón de seguridad
- Recorrido de guías 150 mm

US.100210 PVC

sumsertech

UNITED SEATS
Off Road Seating Manufacturer

SUSPENSIONES

sumsertech

UNITED SEATS
Off Road Seating Manufacturer

Suspensión Neumática
LGV90

CARACTERISTICAS ESTANDAR

- Suspensión neumática con compresor de 12 V
- Ajuste de peso semiautomático
- Ajuste de peso 50 – 130 kg
- Recorrido de suspensión 120 mm
- Ajuste de altura continuo 80 mm
- Recorrido del riel deslizante 200 mm
- Suspensión horizontal

OPCIONES

- Placa giratoria
- Compresor 24 o 48 V

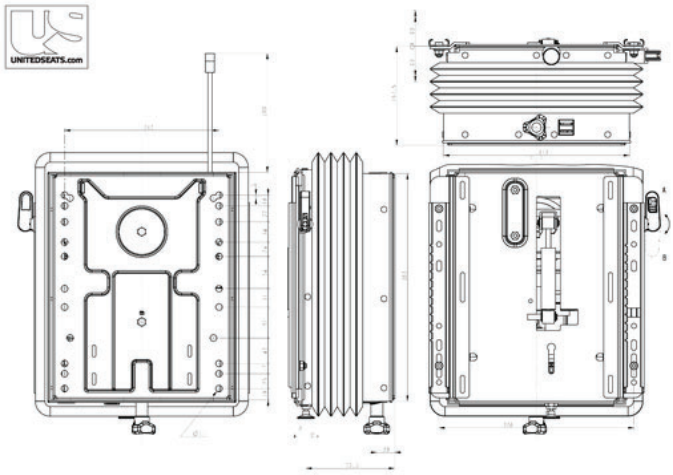

CO.360400

sumsertech

UNITED SEATS
Off Road Seating Manufacturer

Suspensión Neumática
LGV120

CARACTERISTICAS ESTANDAR

- Suspensión neumática con compresor 24 V
- Ajuste de peso 50 – 150 kg
- Recorrido de suspensión 100 mm
- Recorrido del riel deslizante 200 mm

OPCIONES

- Placa giratoria
- Compresor 12 o 48 V

UNITEDSEATS
Off road seating manufacturer

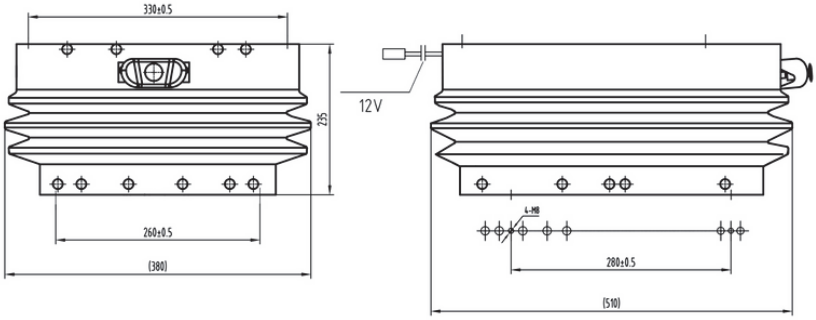

US.360800

sumsertech

UNITED SEATS
Off Road Seating Manufacturer

Suspensión Neumática
LGV84

CARACTERISTICAS ESTANDAR

- Suspensión neumática pequeña con compresor de 12 V
- Ajuste de peso semiautomático
- Ajuste de peso 50 – 130 kg
- Recorrido de suspensión 100 mm
- Ajuste de altura 80 – 140 mm
- Recorrido del riel deslizante 150 mm

OPCIONES

- Placa giratoria
- Compresor 24 o 48 V

UNITEDSEATS
Off road seating manufacturer

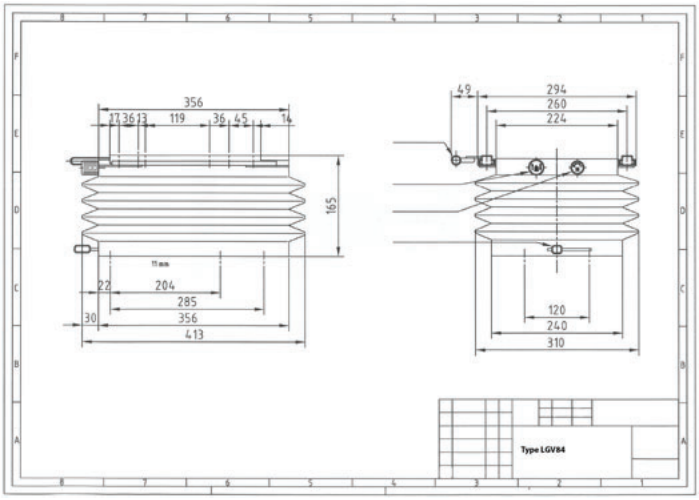

US.360160

sumsertech

UNITED SEATS
Off Road Seating Manufacturer

Suspensión Mecánica
CS85

CARACTERISTICAS ESTANDAR

- Suspensión mecánica
- Ajuste de peso 50 – 125 kg
- Recorrido de suspensión 90 mm
- Ajuste de altura de 60 mm en 3 etapas
- Recorrido del riel deslizante 150 mm

OPCIONES

- Placa giratoria

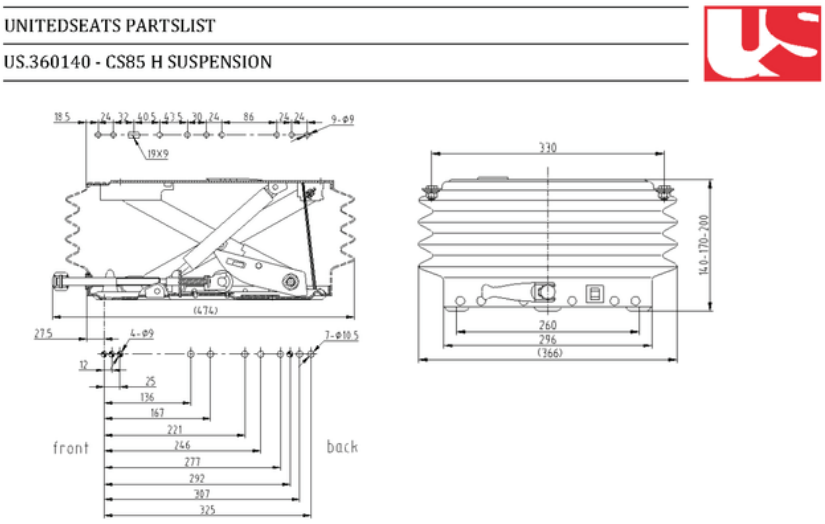

US.360140

sumsertech

UNITED SEATS
Off Road Seating Manufacturer

Suspensión Mecánica
MGV84

CARACTERISTICAS ESTANDAR

- Suspensión mecánica
- Ajuste de peso 50 – 120 kg
- Recorrido de suspensión 100 mm
- Ajuste de altura 60 mm
- Recorrido del riel deslizante 150 mm

OPCIONES

- Placa giratoria

UNITEDSEATS
Off road seating manufacturer

UNITEDSEATS PARTSLIST
US.360110 - MGV84 SUSPENSION

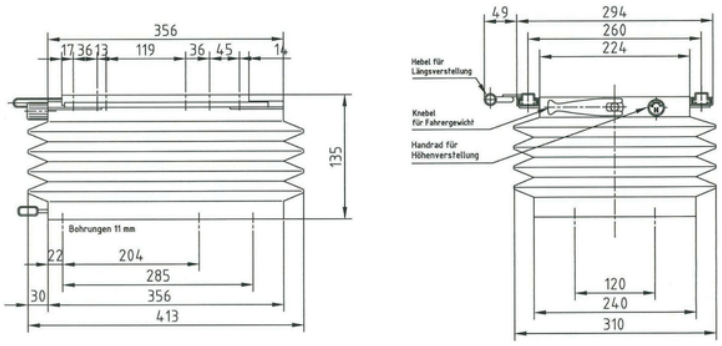

US.360110

sumsertech

UNITED SEATS
Off Road Seating Manufacturer

ACCESORIOS

sumsertech

UNITED SEATS
Off Road Seating Manufacturer

ACCESORIOS

ON.150763– Automático de 2 puntos ALR

ON.151006 – Automático de 2 puntos ALR con sensor

ON.151005 – Automático Securón de 2 puntos ALR con sensor

ON.150754 - Automático de 2 puntos ALR

ON.150900 - Automático de 2 puntos ELR DUO EXTRA LARGO

ON.150756 S - Automático de 2 puntos ALR + SWITCH

sumsertech

UNITED SEATS
Off Road Seating Manufacturer

ACCESORIOS

US.729700 Adaptador MGV35 LINDE

US.729500 Adaptador MGV35 LINDE

Reposabrazos especial para joy stick

ON.150100 ADAPTADOR:
180/ 216/260/280/320/328

ON.150656 GIRO SUPERIOR
360º

ON.150655 GIRO ESTÁNDAR
360º

sumsertech

UNITED SEATS
Off Road Seating Manufacturer

ACCESORIOS

COMPRESOR 12V - 24V - 48V

AMORTIGUADORES Y PULMONES

SUSPENSIONES MECÁNICAS COMPLETAS

SUSPENSIONES NEUMÁTICAS COMPLETAS

ACOLCHADOS DE TELA

ACOLCHADOS DE PVC

sumsertech

UNITED SEATS
Off Road Seating Manufacturer

ACCESORIOS

- US.700170 REPOSABRAZOS DCHO C1/C5/C6
- US.720170 REPOSABRAZOS IZDO C1/C5/C6

- US.700600 REPOSABRAZOS DCHO C4
- US.720600 REPOSABRAZOS IZDO C4

- US.700120 REPOSABRAZOS STD DCHO C2/C7
- US.720120 REPOSABRAZOS STD IZDO C2/C7

- US.700130 REPOSABRAZOS COMFORT DCHO C2/C7
- US.720130 REPOSABRAZOS COMFORT IZDO C2/C7

- US.700260 REPOSABRAZOS DCHO MGV35/55
- US.720260 REPOSABRAZOS IZDO MGV35/55

- US.701000 REPOSABRAZOS DCHO US20
- US.721000 REPOSABRAZOS IZDO US20

sumsertech

UNITED SEATS
Off Road Seating Manufacturer

ACCESORIOS

US.760500 REPOSACABEZAS TELA C2/C7

US.740140 REPOSACABEZAS PVC C2/C7/MGV35/55

US.760100 PROLONGACIÓN RESPALDO TELA C1/C5

US.740120 PROLONGACIÓN RESPALDO PVC C1/C5

AMOTIGUADORES

US.740200 REPOSACABEZAS TELA C4

US.740190 REPOSACABEZAS PVC C4

CD.100200 CAJAS PORTAMANDOS MGV35/55-C1/C2/C7

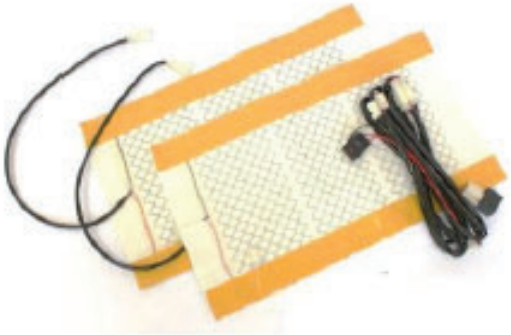

KIT DE CALEFACCIÓN

sumsertech

RDW

Division Vehicle Regulation & Admission

THE NETHERLANDS
(NEDERLAND)

E4

e4

COMPLIANCE STATEMENT

Directive 2007/46/EC and Revised ECE Agreement of 1958

RDW, as the competent Administrative Department (Approval Authority) for the Netherlands, has conducted an (initial) assessment of the quality systems and the relevant control plans in order to verify compliance with Annex X of Directive 2007/46/EC, Annex VI of Directive 2002/24/EC, or Annex IV of Directive 2003/37/EC as last amended as well as Schedule 1 of Revision 3 of the ECE Agreement done at Geneva on 20 March 1958 and the Dutch Road Traffic Act 1994, Article 22. The assessment was conducted in accordance with the requirements of this Directive and/or Regulation.

This Compliance Statement is issued to:

UNITEDSEATS

Schrijnwerkersstraat 10
3334 KH Zwijndrecht
The Netherlands

Subject:
Seat belt and restraint system: ECE R16 / Br3 / E4

Statement number	: **RDWC-DF2-04**
Assessment conducted	: 17-3-2019
Validity ends	: 12-8-2021
Place	: Zoetermeer
Date	: 21-3-2019
Signature	: On behalf of the management of RDW,

RDW

B. de Rooij,
Manager Designation&Surveillance

P.O. Box 777
2700 AT Zoetermeer
The Netherlands

Tel. + 31 (0)79 345 83 02
E-mail cop@rdw.nl
www.rdw.nl

Type-approval Department

UNITED SEATS
Off Road Seating Manufacturer

sumsertech

SUMSER-TECH S.L.
Pol. Ind. Camp Llong C/Mestral 4
25600 Balaguer (Lleida)
Tfl. 973 450 636
sumsertech@sumsertech.es

www.sumsertech.es

En UnitedSeats apostamos por proporcionar un servicio de calidad desde la oferta inicial hasta la entrega del producto final. Nuestro compromiso de servicio, conocimiento y disponibilidad del producto nos ha convertido en el fabricante más demandado en el sector de los asientos.

WWW.UNITEDSEATS.COM

CERTIFIED ISO 9001:2015
CE
CERTIFIED ISO 14001:2015
DUTCH DESIGN